臨場感あふれる映像

Dell Pro 24 Plus ビデオ会議モニター

MODEL：P2424HEB

Certified for Microsoft Teams

zoom Certified

世界 No.1 のモニター ブランド *

* Dell のモニターは 10 年連続で世界第 1 位となりました。出典：IDC、『Worldwide Quarterly PC Monitor Tracker, Q3 2024』2014 年～ 2024 年。CLM-005299

臨場感あふれる映像

世界で初めて Microsoft Teams と Zoom の認定を受けた 23.8 インチ FHD ビデオ会議モニター。[1]

コラボレーションの円滑化

2K QHD Sony STARVIS™ センサーを搭載したインテリジェントな Web カメラが、常に優れた画面映りを可能にします。自動フォーカス、照明調整、より鮮明なビジュアルを体験してください。エコー キャンセリング機能を備えた内蔵デュアル アレイ マイクと 2 台の 5W スピーカーで、明瞭な会話を可能にします。

接続がより簡単に

カメラを自動的に無効化する機能で安全な操作を可能にします。カメラに近づくと Dell ExpressSign-in でユーザーを検出、Windows Hello でサインイン、迅速に作業を開始できます。Microsoft Teams 認定モニターで、チーム ミーティングを簡単に開始できます。

生産性を最大化

Ethernet やその他多くのデバイスに接続できる USB-C ハブ モニターでワークスペースを合理化できます。

1 社内分析（2023 年 6 月）に基づきます。

臨場感あふれる映像
2K QHD Sony STARVIS™ センサーとマルチエレメントレンズを採用し、鮮明な画像を提供するインテリジェントな Web カメラで、常に最適な画面映りを可能にします。

エコー キャンセリング機能を備えた内蔵マイクと 2 台の 5W スピーカーを最適な位置に配置することで**明瞭な会話を可能にします。**

各種調整機能で快適に
モニターの傾き、左右角度、縦横回転、高さ（最大 150mm）を調整できます。

驚くほど鮮明なビジュアル
IPS テクノロジーを活用したシームレスな広い視野角全体にわたり、sRGB 99%、最大 1.07b 色の一貫して鮮やかな色彩を映し出します。

2 台のパソコンを接続し、**自動 KVM** を使用してマルチタスクを効率化できます。さらに、**デイジーチェーン**機能を利用して 2 台目のモニターを追加すれば効率性が向上します。

Microsoft Teams 認定モニターのタッチ コントロールを押すだけで、**チーム ミーティングを簡単に開始できます。**

USB-C（最大 90W の電源供給）、**LAN ポート**（RJ45、Ethernet）、**SuperSpeed USB 5Gbps**、**使いやすい**ポートで複数のデバイスに接続できます。

内蔵の **ComfortView Plus** により、色彩を損なうことなく有害なブルーライトの発生を軽減します。

環境基準
ENERGY STAR®、TCO Certified Edge、EPEAT® Gold 登録済みです。

▶ Dell Pro 24 Plus ビデオ会議モニターを 360° で表示

臨場感あふれる映像

世界の注目を集める Web カメラ

インテリジェントな Web カメラに 2K QHD Sony STARVIS™ センサーとマルチエレメントレンズを採用し、鮮明な画像をお届けします。

エコー キャンセル機能を備えた内蔵デュアルマイクにより明瞭な会話が可能です。また、モニター上部に巧妙に配置された 2 台の 5W スピーカーにより臨場感あふれるオーディオ体験を実現します。

Microsoft Teams 認定済みのモニターは、クイック アクセス コントロール パネルをタッチするだけで、会議に参加したり通知に応答したりすることができます。

常に最適な画面映り

AI 自動フレーミングで自動フォーカス、厳しい照明条件でも本来の色彩を再現する Digital Overlap HDR、3D/2D ビデオ ノイズリダクションによる被写体ぶれのない画像を実現します。Dell Display and Peripheral Manager で Web カメラの設定をカスタマイズし、他のユーザーからの見え方を調整できます。

フル HD (60 fps) で高品質ビデオ コンテンツを記録、再生できます。角度調整可能なカメラ（0 ～ 20°）で上下の角度を調整したり、視野角を 78° に調整して背景に映る範囲をカスタマイズしたりすることができます。

万全なセキュリティ

Zoom 認定モニターで Web カメラの手動オフと便利なマイクのミュート ボタンを使用して、必要なときに共有したいものだけを表示してコミュニケーションができます。

近づくとユーザーの存在を検出して、Windows Hello™[1] で自動ログインする近接センサーを使用した Dell Express Sign-in により、迅速に作業を開始できます。ユーザーが席を離れるとシステムがロックされる、高度なセキュリティ機能が搭載されています。

Dell Display and Peripheral Manager をダウンロードしてご利用いただけます。Dell Display and Peripheral Manager は、Microsoft Windows 10、Windows 11、Windows 11 on ARM のオペレーティング システムにのみ対応しています。詳細な互換性リストと OS サポートについては、サイトをご覧ください。

1 Dell のビデオ会議モニターに搭載された Windows Hello™ 機能により、互換性のある Dell 製パソコンに自動ログインできます。この機能がサポートされているかどうかについては、お使いの Dell 製パソコンをご確認ください。

マルチタスク機能で生産性を向上

内蔵の KVM を使用して、生産性を向上させマルチタスクを効率化できます。

マルチタスクが簡単に

2 台のパソコンを接続して自動 KVM 機能を使用すれば、2 台目のパソコンにシームレスに切り替えることができます。KVM（キーボード、ビデオ、マウス）を使用すれば、2 台のパソコンを単一のマウスとキーボードで操作できます。

生産性の向上

DisplayPort を使って Dell Express デイジーチェーンで 2 台目のモニターを接続すれば効率性が向上します。

生産性を向上させる接続機能

USB-C ハブ モニターには、USB-C（最大 90W の電源供給）、LAN ポート（RJ45、有線による Ethernet 接続）、SuperSpeed USB（高速データ転送）など、幅広い接続オプションが備わっています。

1 Dell は、標準の USB-C 仕様とプロトコルに準拠しています。Dell 以外の USB-C システムの機能は異なる場合があります。
2 すばやくアクセスできる USB-C ポートを使用。
3 Dell USB-C モニターの電源同期機能を使用すると、互換性のある Dell 製パソコンの起動と Wake on Demand が可能になります。この機能がサポートされているかどうかについては、お使いの Dell 製パソコンをご確認ください。
4 MAC アドレス パススルー機能は、ほとんどの Dell 製パソコン システムでの動作を確認しています。非 Dell 製のシステムの機能は異なる場合があります。

ニーズに対応する設計

このスタイリッシュなビデオ会議モニターは、
自宅とオフィスの両方の環境に対応します。

ニーズに合わせた設計

コンパクトなベースを採用。ケーブル管理システムも改良され、
モニター ライザーにコードを収納できます。

使いやすい

便利なジョイスティック コントロールで画面上のメニューを操作したり設定を調整したりできます。

快適な作業環境

モニターの上下角度、左右角度、縦横回転、高さ（最大 150mm）を調整して、快適な作業環境を整えられます。

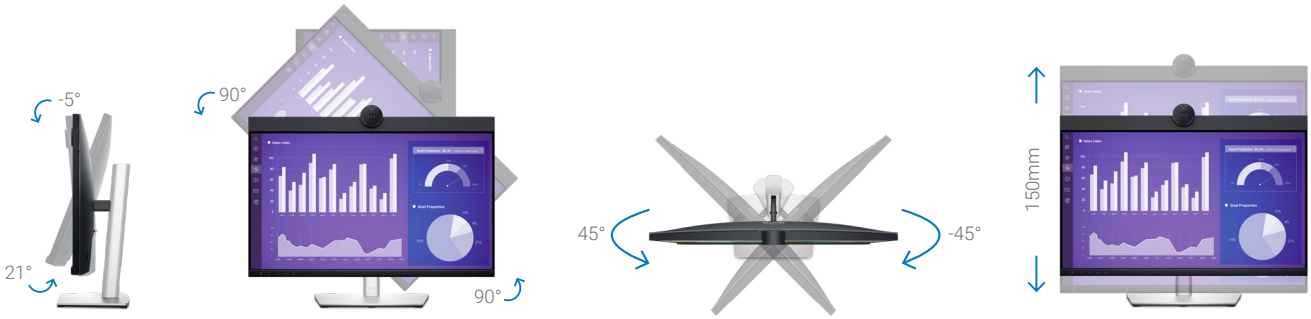

Dell Display and Peripheral Manager

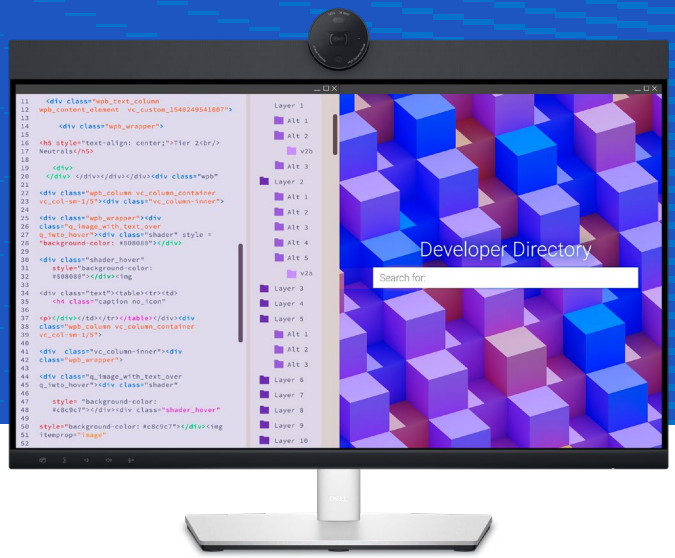

お使いの Dell 製パソコン ワークスペース全体のパフォーマンスを単一の革新的なアプリケーションで最適化します。[1]

生産性が最大化

Easy Arrange は、あらかじめ設定されたパーティションで画面全体にアプリケーションを並べて表示し、マルチタスク処理を向上させます。Easy Arrange メモリーは、アプリケーションプロファイルを手動で、スケジュールに従って、または起動時に保存および復元します。

表示をカスタマイズ

昼夜を問わず快適に作業。スケジュールに合わせて明るさとコントラストの設定を自動化します。

より優れた管理性

合理化されたファームウェア アップデートと拡張されたコマンド ライン インターフェイス機能で、Dell 製モニターとクライアント周辺機器全体の管理をスケールアップします。[2]

Dell Display and Peripheral Manager のダウンロード

1 Dell の社内分析（2025 年 2 月）に基づきます。
2 Dell Pro Plus ハブ モニターでは、フリート導入用のファームウェア アップデートが利用できます。

推奨周辺機器

Dell Pro ワイヤレス ヘッドセット
MODEL：WL3024

ワイヤレス AI を活用したノイズ キャンセリング機能を搭載したワイヤレス ヘッドセットで、明瞭な会話が可能です。一日中会議で使用できるように生産性と快適性を重視して設計されています。

Dell Pro キーボードとマウス
MODEL：KM5221W

フルサイズで極細ベゼルのワイヤレス キーボードと左右どちらの手でも使えるマウスのセットにより、生産性が向上します。バッテリー持続時間は 36 か月 [1] です。

Dell Pro シングル モニター アーム
MODEL：MSA20

ほぼ工具不要でモニターをアームに取り付けることができます。設置面積は小さく、柔軟性と高度なケーブル管理機能を活用できます。

1　使用状況モデルから算出したバッテリー持続時間の Dell の分析（2020 年 11 月）に基づきます。結果は、使用状況や動作条件などの要因によって異なります。

Dell 製モニターの持続可能性

環境基準

Dell 製モニターは、使用済み再生可能プラスチックを 85%、再生アルミニウムを 90% 使用して設計され [1]、ENERGY STAR® や TCO Certified Edge などの最新の環境基準を満たし、EPEAT® Gold[2] にも登録されています。

環境に配慮した梱包

Dell 製モニターは 100% リサイクル可能な再生可能素材を使用した梱包箱で出荷されます。[3]

消費電力の節減

モニターを使用しないときに画面の輝度を落とす、またはスリープ モードに切り替える PowerNap[4] 機能によって、消費電力を削減できます。

1 製品のプラスチック部品の総重量に基づきます。プリント基板、ラベル、ケーブル、コネクター、電子コンポーネント、光学コンポーネント、ESD コンポーネント、EMI コンポーネントの接着剤、コーティングは除きます。
2 EPEAT は該当する場合に登録されます。EPEAT 登録の有無は国によって異なります。国別の登録ステータスについては、www.epeat.net を参照してください。
3 2023 年以降に発売されたすべての Dell 製モニターに適用されます。FSC 認証を取得した森林由来の素材、リサイクル素材、FSC 管理木材などの FSC 混合資源を使用しています。社内分析（2023 年 8 月）に基づきます。
4 Dell Display and Peripheral Manager によって有効化

ポートとスロット

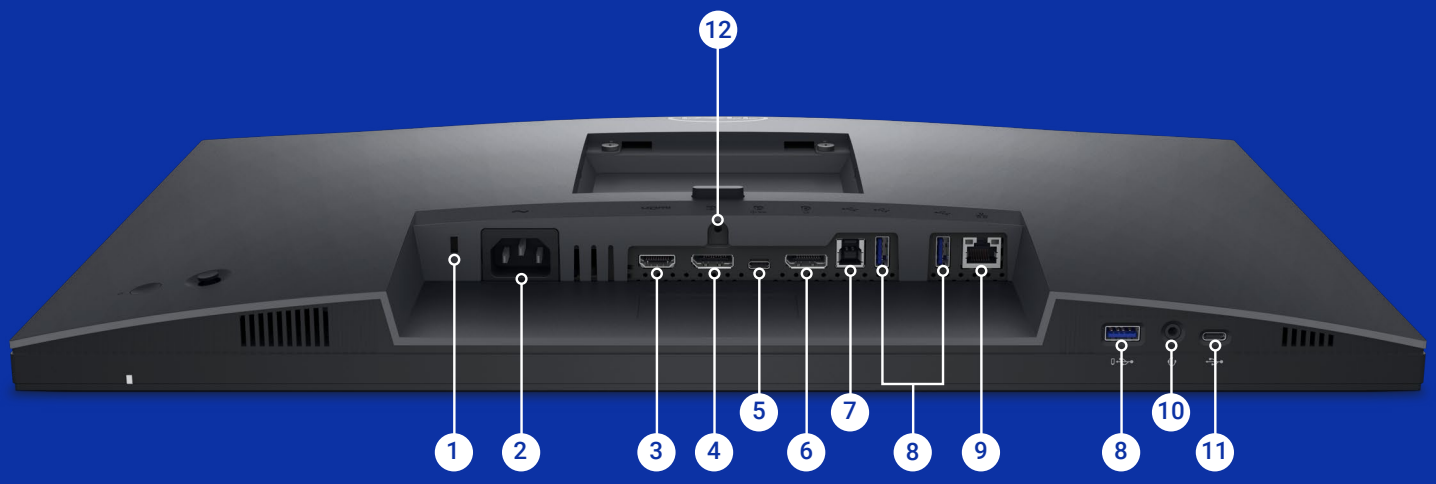

1 セキュリティ ロック スロット[1]
2 電源コネクター
3 HDMI
4 DisplayPort 1.2
5 USB 3.2 Gen1 Type-Cアップストリーム
6 DP出力
7 USB 3.2 Gen1 Type-Bアップストリーム
8 USB 3.2 Gen1 Type-Aダウンストリーム
9 RJ45 Ethernetポート、1GbE
10 3.5mmヘッドホン ジャック
11 USB 3.2 Gen1 Type-Cダウンストリーム
12 スタンド ロック機能

1 Kensington セキュリティ スロット ™ に基づく

特長	仕様詳細
モデル	Dell Pro 24 Plus ビデオ会議モニター - P2424HEB
表示サイズ（対角線）	60.47cm(23.8 inches)
パネル タイプ	IPS テクノロジー
視野角	178°（垂直）/178°（水平）
モニター画面コーティング	前面の偏光板 (3H) ハード コーティングに非光沢加工
最大プリセット解像度	フル HD (1920 x 1080)（60 Hz の場合）
アスペクト比	16:9
画素ピッチ	0.2745 mm x 0.2745 mm
ピクセル / インチ (PPI)	92.56
輝度	250 cd/m²（標準）
コントラスト比	1,000:1（定格）
バックライト テクノロジー	LED
応答時間	5 ミリ秒 GTG（高速モード） 8 ミリ秒 GTG（通常モード）
色域	99% sRGB
色深度	最大 1,670 万
低ブルーライト	対応、TÜV 認証済み ComfortView Plus
フリッカーフリー	対応、TÜV 認証済みフリッカーフリー
接続	• 1 x HDMI[1] (HDCP 1.4) • DP 1.2（HDCP 1.4）x 1 • 1 x DP 出力、MST 搭載 • 1 x RJ45 Ethernet ポート、1GbE • 1 x 3.5mm ヘッドホン マイク コンボ ジャック • 1 x USB 3.2 Gen1 Type-C（DP 1.2 アップストリームの Alt モード、最大 90 W の電源供給に対応） • 1 x USB 3.2 Gen1 Type-B アップストリーム • 2 x USB 3.2 Gen1 Type-A ダウンストリーム • 1 x USB 3.2 Gen1 Type-C ダウンストリーム（最大 15 W の電源供給に対応） • 1 x USB 3.2 Gen1 Type-A ダウンストリーム（BC 仕様 1.2、最大 2A）
調整機能	高さ調整、傾き調整、左右角度、縦横回転
高さ調節	最大 150mm（5.9 インチ）
上下角度	-5°/21°
左右角度	双方向 45°/45°
縦横回転角度	双方向 90°/90°
VESA マウントインタフェース	100mm x 100mm
内蔵カメラ	1 x 4MP RGB + IR 2K カメラ (30 fps)（フル HD で 60 fps）

特長	仕様詳細
内蔵マイク	2 x デジタル マイク
内蔵スピーカー	2 x 5 W
自動 KVM	同意する
デイジーチェーン	対応、マルチストリーム トランスポート (MST) と マルチモニター同期 (MMS) をサポート
その他	Dell Power Button Sync (DPBS)
含まれるソフトウェア	Dell Display and Peripheral Manager
セキュリティ ロック スロット	対応、Kensington セキュリティ スロット ™ に基づく
必要な電圧	AC100 V ～ 240 V/50 Hz または 60 Hz ± 3 Hz/2.3 A（標準）
電力消費	0.3W（オフ モード） 0.3W（スタンバイ モード） 0.8W（ネットワーク スタンバイ モード） 15.5W（オン モード） 195W（最大）
寸法（高さ X 幅 X 奥行き）- フル モニター	401.62 x 538.04 x 185.0 mm （15.81 x 21.20 x 7.30 インチ）
寸法（高さ X 幅 X 奥行き）- パネルのみ（VESA マウント用）	374.55 x 538.04 x 60.53 mm （14.75 x 21.20 x 2.38 インチ）
重量 - フル モニター	6.08 kg (13.4 lb)
重量 - パネルのみ（VESA マウントの場合）	4.44 kg (9.79 lb)
ENERGY STAR 認定	同意する
EPEAT 準拠	Gold
TCO 認定	TCO 9 と TCO Certified Edge
RoHS 準拠	同意する
温度範囲	動作時：0°C ～ 40°C（32°F ～ 104°F）
湿度範囲	動作時：10% ～ 80%（結露なし）
付属品	1 x モニター パネル 1 x スタンド ライザー 1 x スタンド ベース 1 x 電源ケーブル 1 x DP-to-DP ケーブル (1.8m) 1 x USB 3.2 Gen1 Type C-to-C ケーブル (1.8m) 1 x USB 3.2 Gen1 Type A-to-B アップストリーム ケーブル (1.8m) 1 x クイック セットアップ ガイド 1 x 安全性、環境、規制情報
標準保証	3 年間のハードウェア限定保証（良品先出し交換サービスとプレミアム パネル交換付き）

1 HDMI 1.4 で指定されているとおり、60Hz で最大 FHD 1920x1080 をサポートします。

信頼性

世界第 1 位のモニター企業 * である Dell は、品質に対する揺るぎない取り組みと最大限の顧客満足度を誇ります。

プレミアム パネル交換

画面上に 2 つでもピクセル欠陥（輝点）が見つかった場合、ハードウェア限定保証 [1] の期間内であれば、Dell のプレミアム パネル交換 [2] により無償でモニターを交換します。

良品先出し交換サービス

このモニターには 3 年間の良品先出し交換サービス [3] が適用されるため、交換が必要になった場合、3 年間のハードウェア限定保証期間中であれば翌営業日に代替製品を発送いたします [2]。

ProSupport

Dell ProSupport オプション [4] により、24 時間 365 日体制のスペシャリストによるテクニカル電話サポートにアップグレードできます。

* Dell のモニターは 10 年連続で世界第 1 位となりました。出典：IDC、『Worldwide Quarterly PC Monitor Tracker, Q3 2024』2014 年～ 2024 年。CLM-005299

1 Dell デジタル ハイエンド シリーズ、P シリーズ、および C シリーズのデスクトップ モニターに適用されます。

2 ハードウェア限定保証についての情報が文書で必要な場合は、Dell USA LP.（宛先 : Warranties, One Dell Way, Round Rock, TX 78682）までお問い合わせいただくか、https://www.dell.com/warranty をご覧ください。

3 交換サービス：電話 / オンライン診断後に必要と判断された場合、通常は翌営業日に交換用モニターをお送りします。配送にかかる日数は、お届け場所およびモニターの大きさ（55 インチ以上の場合）によって異なります。不良ユニットをご返却いただけない場合は、別途料金が発生します。dell.com/servicecontracts/global をご覧ください。

4 利用可能なサービスは異なります。詳細については、www.dell.com/support をご覧ください。一部の国では、地域内のサポート時間が異なる場合があります。営業時間外のサポートは、現地の言語以外の言語で提供される場合があります。

仕様詳細は、事前の通知なく変更される場合があります。製品の提供状況は国によって異なります。詳細については、Dell の担当者までお問い合わせください。

© 2025 Dell Inc. その関連会社。All rights reserved.（不許複製・禁無断転載）。Dell Technologies、Dell、EMC、Dell EMC、ならびにこれらに関連する商標および Dell 又は EMC が提供する製品およびサービスにかかる商標はその他の商標は各社の商標である場合があります。USB Type-C® および USB-C® は、USB Implementers Forum の登録商標です。